ideus™

by FONEXION

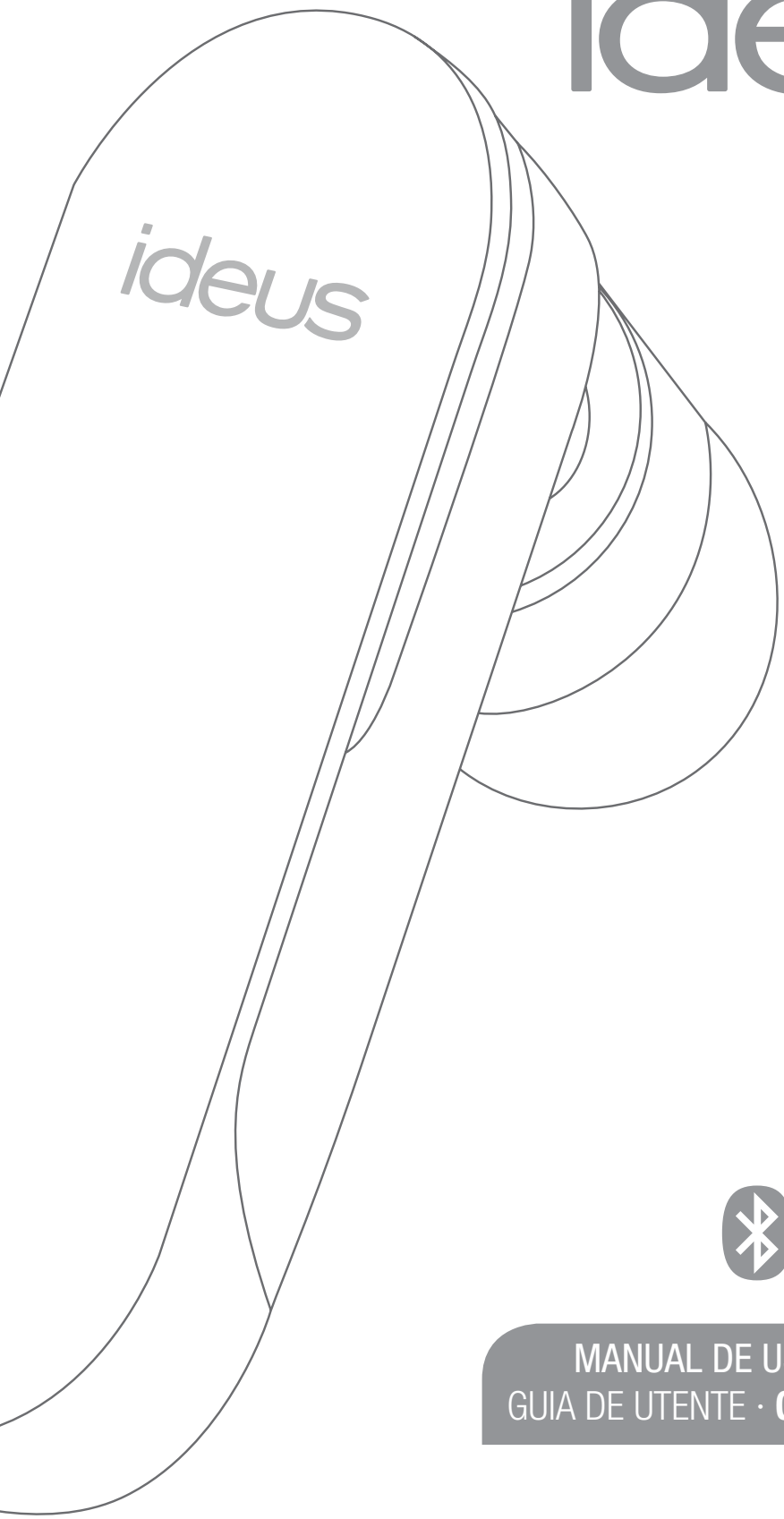

Bluetooth®

MANUAL DE USUARIO · **USER GUIDE**

GUIA DE UTENTE · **GUIDE D'UTILISATION**

TÓMATELO CON CALMA

Ahora que lo tienes en tus manos... nada mejor que tomarte unos minutos para observar estos bonitos esquemas explicativos, que te ayudarán a usar, instalar y conocer mejor el producto que acabas de adquirir. Vale, puedes saltarte los textos si ves que te aburren mucho

...

¿QUÉ HAY EN LA CAJA?

Además de esta guía que ahora tienes en tu mano, deberías ser capaz de encontrar estos objetos dentro de la caja de este SF40:

CLIP DE SUJECIÓN

CABLE DE CARGA

AURICULAR BLUETOOTH SF40

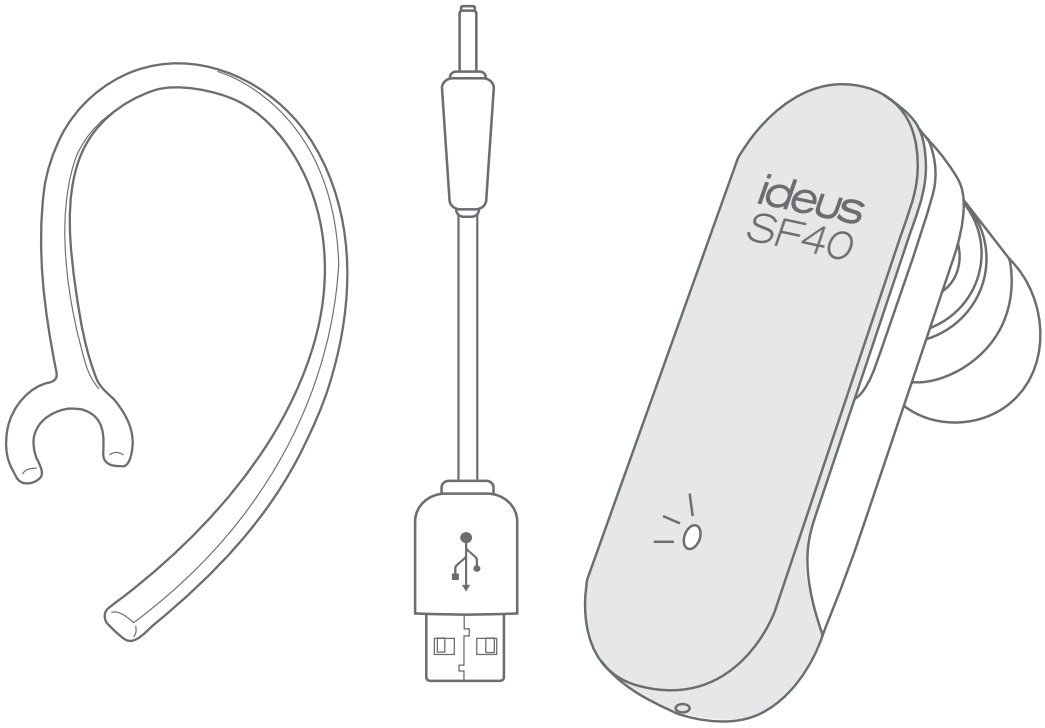

¿QUÉ HAGO YO CON ESTAS PIEZAS?

Ese aparatito pequeño es el SF40, que sirve para hablar por teléfono en movimiento, con total comodidad y sin cables... no, bueno si. Hay un cable. El que tendrás que utilizar para cargar tu SF40, a través de cualquier puerto USB (el de tu ordenador, el de algún cargador USB que tengas...)

Encontrarás también una pieza ergonómica que te servirá para asegurar que el auricular no se te caiga de la oreja - nuestras orejas son blanditas y flexibles, pero no te preocupes, soportan bien una carga tan ligera como esta.

ENCANTADO DE CONOCERTE

Lo suyo es que te familiarices con tu aparato antes de empezar a toquetearlo, aunque si eres humano, seguramente no hayas podido superar la tentación de hacerlo hace rato... seguramente mucho antes de haber llegado hasta este párrafo.

No importa, al menos el dibujo hará que esto luzca.

ideus™ SF40

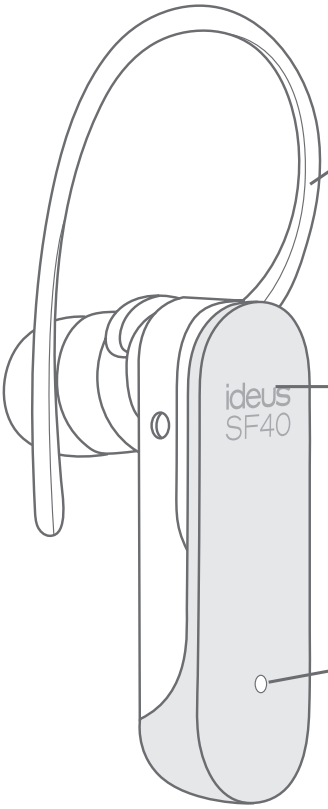

CLIP DE SUJECIÓN

No tienes por qué usarlo, pero ayuda

BOTÓN MULTIFUNCIÓN

Para ejecutar todas las funciones del auricular

LED ROJO/AZUL

Señala estados según su color e intermitencia

AURICULAR

La pieza que tienes que introducir en tu oreja

MICRÓFONO

Capta tus palabras para transmitirlas por las ondas

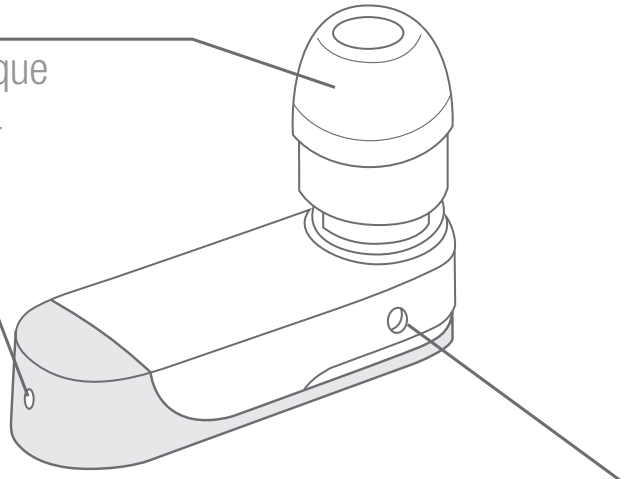

PUERTO DE CARGA

Aquí enchufas el cable de carga

VÍSTEME DESPACIO QUE TENGO PRISA

Ahora que ya conoces un poco más lo que te traes entre manos, es hora de que comiences a pensar en usarlo... o al menos en cargarlo.

CARGA EL AURICULAR

Antes del primer uso, debes cargar el aparato por completo. Para ello, conecta el cable por su conector de carga al SF40, y por su extremo USB a una fuente de energía (puede ser un puerto USB de ordenador, un cargador USB de pared...)

Una carga completa a 1A puede durar 1,5 horas. Sabrás que el auricular se está cargando cuando veas que la luz está en rojo; y una luz azul te indicará que la carga ha sido realizada. Es conveniente que lo cargues completamente al menos una vez al mes para alargar la vida de la batería.

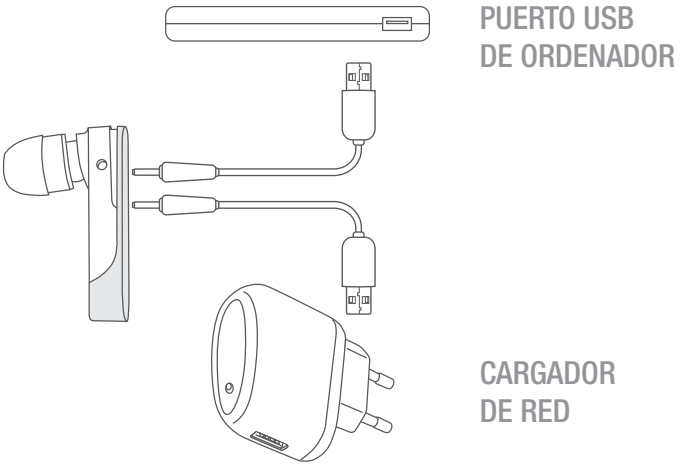

ENCIENDE Y CONECTA

El SF40 solo tiene un botón, así que será difícil que te líes con esto...

ENCENDER LA PRIMERA VEZ

Mantén el botón pulsado unos segundos hasta que una luz azul y otra roja parpadeen alternativamente.
Esto quiere decir que el SF40 queda “abierto” para que lo puedas enlazar a través de tu dispositivo Bluetooth (presumiblemente, tu móvil). Accede al panel de preferencias Bluetooth de tu aparato, busca el SF40, y conéctalo con tu móvil. Si te pide alguna clave, introduce cuatro ceros, que es la que viene por defecto (“0000”).
Cuando el SF40 esté conectado, una luz azul y otra roja parpadearán una única vez al mismo tiempo y se apagarán.

ENCENDER NORMALMENTE

Si has enlazado correctamente el SF40 con algún dispositivo, la próxima vez que enciendas el SF40 y esté tu móvil cerca, recordará estos enlaces y no será necesario realizar de nuevo el proceso de conexión. Para ello, sólo tienes que mantener el único botón del SF40 hasta que veas parpadear dos veces la luz azul.

APAGAR EL SF40

Mantener pulsado el botón durante unos segundos apagará el SF40.
Lo sabrás porque una luz roja parpadeará un par de veces antes de que el aparato se suma en la oscuridad.

COSAS QUE HACER CON UNA LLAMADA

Desde que existen smartphones de 6 pulgadas, el whatsapp y la AppStore, puede que hayas olvidado que también puedes hablar con gente en directo a través de un revolucionario invento llamado telefonía. Para refrescarte la memoria, aquí tienes algunas de las funciones que puedes controlar desde tu SF40.

Recibir una llamada: Pulsa una vez el botón para aceptarla.
Rechazar una llamada: Pulsa el botón dos veces para rechazar una llamada entrante.
Finalizar una llamada: Pulsa una vez el botón para colgar.
Rellamada: Para volver a llamar al último número marcado, pulsa el botón dos veces.

RESTABLECER A CONFIGURACIÓN DE FÁBRICA

Manteniendo pulsado el botón durante unos segundos conseguirás restablecer la configuración por defecto del SF40. Sólo tienes que esperar a ver la luz roja y azul parpadear alternativamente antes de soltar el botón.

ARROJANDO LUZ A TODO ESTO
El SF40 estará lanzándote guiños luminosos durante la mayor parte de su vida. Esta es una pequeña guía para ayudarte a comprender su lenguaje.

Parpadeo de luz azul: SF40 encendido.
Parpadeo de luz roja: SF40 apagado
Parpadeo alterno de luces roja y azul: Modo de conexión activo
Luz azul cada 3 segundos: SF40 conectado y en modo espera
Parpadeo luz roja y pitido: batería baja
Luz roja encendida permanentemente: SF40 cargándose
Luz azul encendida permanentemente: SF40 cargado completamente

PREGUNTAS FRECUENTES

1) ¿Funcionará mi SF40 en un ordenador?
Si, tanto en tu ordenador como en cualquier otro dispositivo que soporte los perfiles Bluetooth del SF40, que son estos los siguentes:

HSP (Headset Profile, perfil de auriculares): ofrece las funciones básicas necesarias para la comunicación entre un dispositivo bluetooth y un auricular. HFP (Hands free Profile, perfil de manos libres): ofrece una funcionalidad ampliada con respecto al perfil HSP, originalmente pensado para controlar un teléfono móvil desde una

unidad manos libres fija en el coche.

2) ¿Por qué escucho interferencias durante una llamada?
Más allá de que la cobertura de alguno de los interlocutores pueda no ser todo lo potente que debiera, equipos como teléfonos inalámbricos, routers Wi-Fi o equipos de radio pueden causar interferencias. Para reducir estas incomodidades, lo mejor es que te alejes de cualquier aparato emisor o receptor de ondas de radio.

3) ¿ Puede interferir mi SF40 con otros aparatos?
Realmente, la cantidad de energía que produce el SF40 es significativamente menor que la de cualquier teléfono móvil. Además, emite ondas que cumplen con los estándares Bluetooth; así que no debería producirse ninguna interferencia en ninguno de tus equipos.

4) ¿Son privadas mis conversaciones ?
Ignorando lo alto que hables, cuánta gente te acompañe y tu opinión acerca del espionaje global; podemos convenir que sí, son completamente privadas. Cuando conectas tu móvil con el auricular a través de Bluetooth, se crea un enlace privado, muy dificil de ser interferido por terceras partes, precisamente porque las señales de Bluetooth son muchísimo más debiles en poder de radiofrecuencia que aquellas que un móvil normal produce.

5) ¿Qué hago si escucho eco en una llamada?
Ajusta el volumen del auricular o prueba a moverte a otra zona.

6) ¿Puedo limpiar el auricular?
Si, pero nunca con líquidos que puedan dañarlo. Lo mejor es usar un

paño seco o muy ligeramente humedecido.

7) No puedo usar todas las funcionalidades que describe el manual.
Las funciones disponibles pueden variar dependiendo del aparato que haya conectado... no todas son compatibles con todos los dispositivos.

PRECAUCIONES Y CUIDADOS

· No uses voltajes mayores a los especificados
· Mantén el SF40 seco y limpio. No lo sumerjas o mojes en líquidos o productos químicos.
· No lo desmontes, arrojes al fuego, o sometas a una alta presión o temperatura.
· No dejes que personas sin cualificar o niños lo usen. No es un juguete.
· No te asustes si ves que la batería se calienta un poco durante la carga. Es normal.
· No te recomendamos que cambies las almohadillas del auricular. El altavoz se encuentra en esa zona y puede salir dañado.

ESPECIFICACIONES

Versión Bluetooth: 3.0 + EDR
Chipset: ISSC132N
Perfiles soportados: HFP and HSP
Rango operativo: 16m
Tiempo en conversación: +-4h
Tiempo en espera: +- 80h
Tiempo de carga a 1A: 1,5 horas
Medidas: 14*42*25 mm
Batería:
Batería recargable de lito-ion

Declaración de Conformidad

FONEXION SPAIN S.A. declara que el auricular manos libres bluetooth SF40 cumple con los requisitos esenciales y cualesquiera otras disposiciones aplicables o exigibles a la Directiva 1999/5/CE.
Se puede descargar una copia de la Declaración de Conformidad en la dirección: http://www.fonexion.com/doc

El periodo de garantía se rige por la legislación vigente del país donde se ha realizado la compra. Sin embargo, no cubre ningún fallo provocado por accidente, uso incorrecto, desgaste, negligencias, rayos, modificaciones realizadas en el equipo, o todo intento de ajuste o reparación casera o a través de agentes no autorizados. **Guarde su recibo de compra, es su garantía**, que deberá ejecutar en el establecimiento en el que realizó la compra.

Distributed by FONEXION SPAIN S.A VAT:ESA48937239
Gran Vía 45, 1st Floor, Dpt. 114 48011 · Bilbao (Spain)