ideus™

by FONEXION

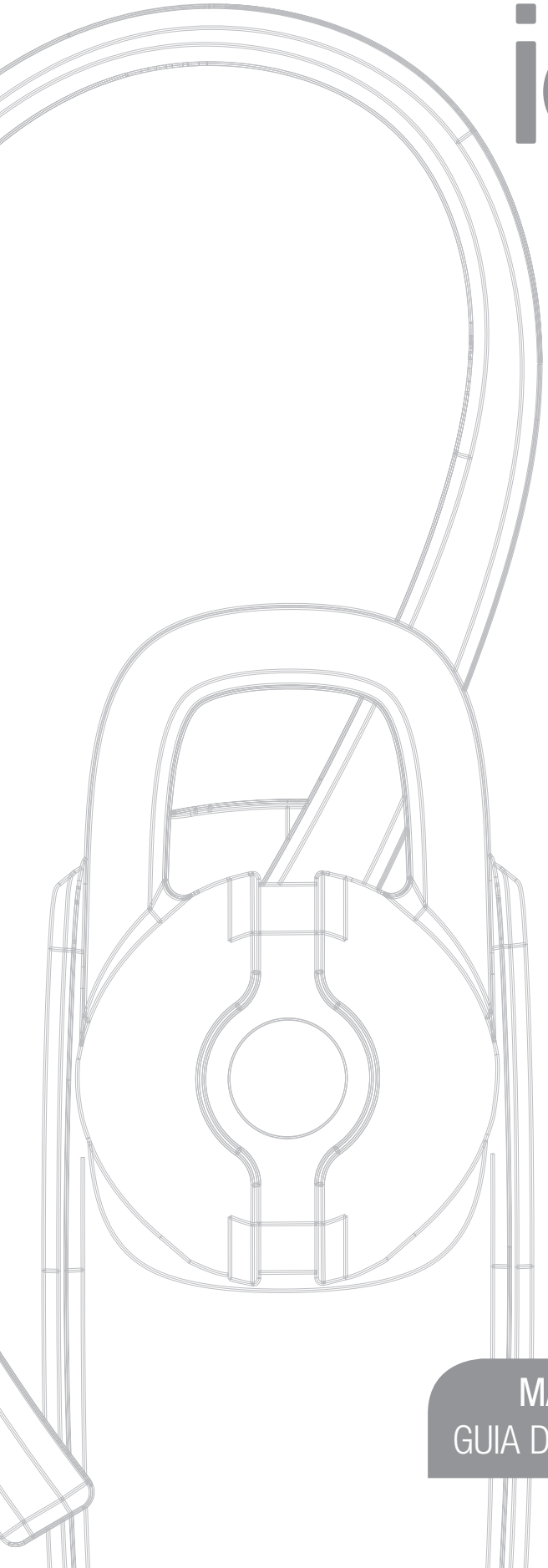

Bluetooth®

MANUAL DE USUARIO · **USER GUIDE**

GUIA DE UTENTE · **GUIDE D'UTILISATION**

TÓMATELO CON CALMA

Ahora que lo tienes en tus manos... nada mejor que tomarte unos minutos para observar estos bonitos esquemas explicativos, que te ayudarán a usar, instalar y conocer mejor el producto que acabas de adquirir. Vale, puedes saltarte los textos si ves que te aburren mucho

...

¿QUÉ HAY EN LA CAJA?

Además de esta guía que ahora tienes en tu mano, deberías ser capaz de encontrar estos objetos dentro de la caja de este SF50:

CLIP DE SUJECIÓN

CABLE DE CARGA

AURICULAR BLUETOOTH SF50

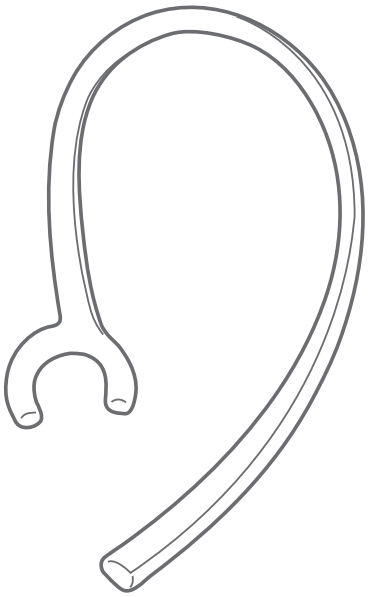

MICRO USB

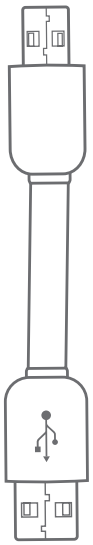

USB

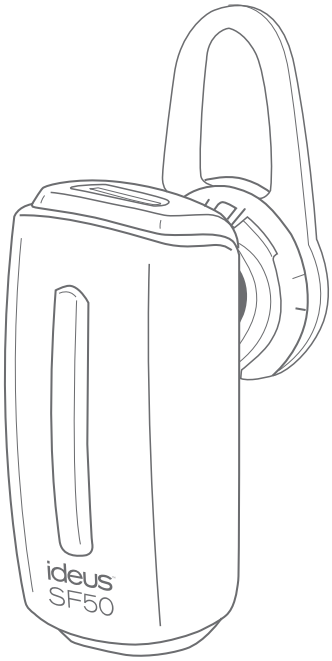

¿QUÉ HAGO YO CON ESTAS PIEZAS?

Ese aparatito pequeño con forma de escarabajo es el SF50, que sirve para hablar por teléfono o jugar a la consola en movimiento, con total comodidad y sin cables.....no, bueno si. Hay un cable. El que tendrás que utilizar para cargar tu SF50, a través de cualquier puerto USB (el de tu ordenador, el de algún cargador USB que tengas...)

Encontrarás también una pieza ergonómica que te servirá para asegurar que el auricular no se te caiga de la oreja -las orejas humanas son blanditas y fexibles, pero no te preocupes, soportan bien una carga tan ligera como esta.

ENCANTADO DE CONOCERTE

Lo suyo es que te familiarices con tu aparato antes de empezar a toquetearlo, aunque si eres humano, seguramente no hayas podido superar la tentación de hacerlo hace rato... mucho antes de llegar hasta este párrafo.

No importa, al menos el dibujo hará que esto luzca.

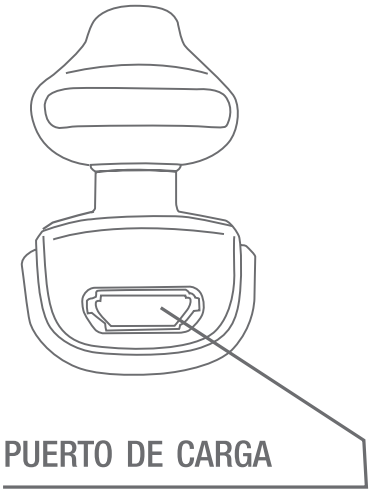

PUERTO DE CARGA

Aquí va el cable de carga por su extremo Micro USB

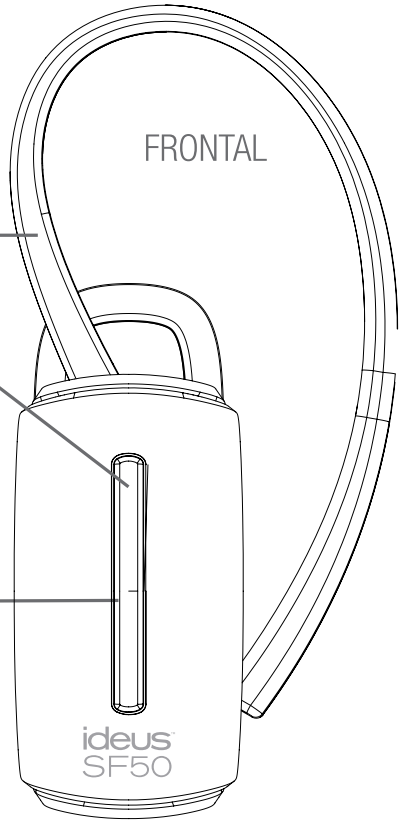

CLIP DE SUJECIÓN

No tienes por qué usarlo, pero ayuda.

BOTÓN MULTIFUNCIÓN

Para ejecutar todas las funciones del auricular

LED ROJO/AZUL

Señala estados según el color o la intermitencia

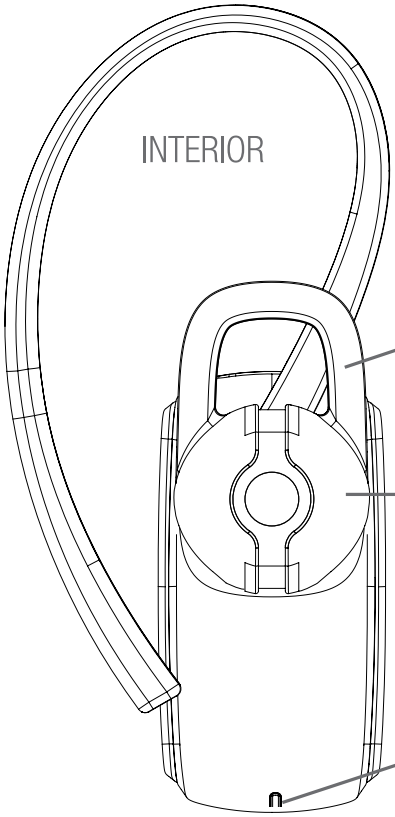

EXTREMO DE GOMA

Ayuda a asegurar la posición del SF50.

AURICULAR

La pieza que tienes que introducirte en la oreja.

MICRÓFONO

Capta tus palabras para transmitirlas por las ondas

VÍSTEME DESPACIO QUE TENGO PRISA

Ahora que ya conoces un poco más lo que te traes entre manos, es hora de que comiences a pensar en usarlo... o al menos en cargarlo.

CARGA EL AURICULAR

Antes del primer uso, debes cargar el aparato por completo. Para ello, conecta el cable por su extremo Micro USB al SF50, y por su extremo USB a una fuente de energía (puede ser un puerto USB de ordenador, un cargador USB de pared...)

Una carga completa puede durar de 2 a 3 horas. Sabrás que el auricular se está cargando cuando veas que la luz está en rojo; y una luz azul te indicará que la carga ha sido realizada. Es conveniente que lo cargues completamente al menos una vez al mes para alargar la vida de la batería.

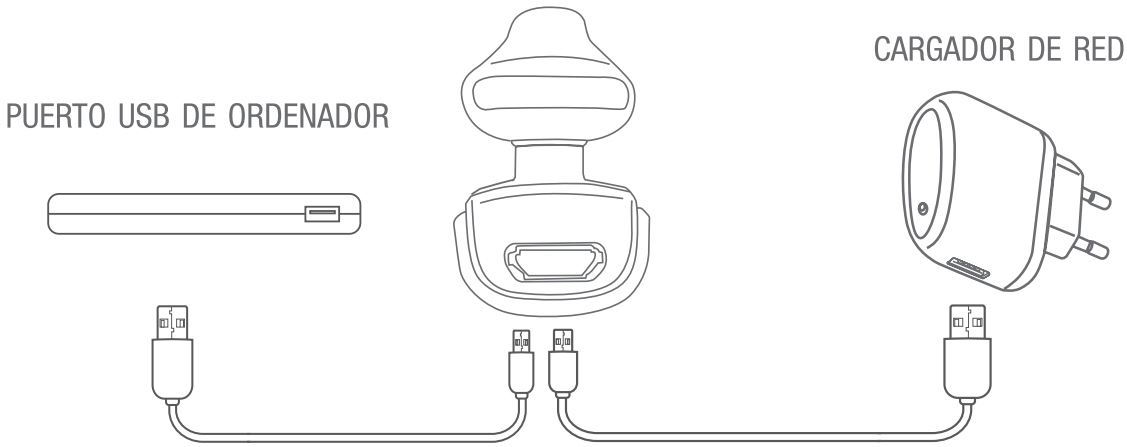

ENCIENDE Y CONECTA

El SF50 solo tiene un botón, así que será difícil que te líes con esto...

ENCENDER LA PRIMERA VEZ

Mantén el botón pulsado unos segundos hasta que una luz azul y otra roja parpadeen alternativamente.
Esto quiere decir que el SF50 queda “abierto” para que lo puedas enlazar a través de tu dispositivo Bluetooth (presumiblemente, tu móvil). Accede al panel de preferencias Bluetooth de tu aparato, busca el SF50, y conéctalo con tu móvil. Si te pide alguna clave, introduce cuatro ceros, que es la que viene por defecto (“0000”).
Cuando el SF50 esté conectado, una luz azul parpadeará un par de veces y se apagará.

ENCENDER NORMALMENTE

Si has enlazado correctamente el SF50 con algún dispositivo, la próxima vez que enciendas el SF50 y esté tu móvil cerca, recordará estos enlaces y no será necesario realizar de nuevo el proceso de conexión. Para ello, sólo tienes que mantener el único botón del SF50 hasta que veas aparecer la luz azul.

APAGAR EL SF50

Mantener pulsado el botón durante unos segundos apagará el SF50.
Lo sabrás porque por unos segundos aparecerá una luz roja
antes de que el aparato se suma en la oscuridad.

COSAS QUE HACER CON UNA LLAMADA

Desde que existen smartphones de 6 pulgadas, el whatsapp y la AppStore, puede que hayas olvidado que también puedes hablar con gente en directo a través de una invento revolucionario llamado telefonía. Para refrescarte la memoria, aquí tienes algunas de las funciones que puedes controlar desde tu SF50.

Recibir una llamada: Pulsa una vez el botón para aceptarla.
Rechazar una llamada: Mantén pulsado el botón durante unos segundos para rechazar una llamada entrante.
Finalizar una llamada: Pulsa una vez el botón para colgar.
Rellamada: Para volver a llamar al último número marcado, pulsa el botón dos veces.
Marcación por voz: Al pulsar una vez el botón, con el SF50 en espera, se lanzará la aplicación de marcación por voz de su móvil.
Si es un iPhone, activara a Siri, y en la mayor parte de modelos de Samsung se activará la aplicación “S Voice”.
Activar el modo silencio: Si durante el curso de una llamada quieres que tu interlocutor deje de escuchar por un momento lo que sucede a tu lado de la línea, puedes pulsar dos veces el botón para activar el modo silencio. Cuando estés preparado de nuevo para compartir tus palabras, vuelve a pulsar de nuevo el botón dos veces seguidas.

RESTABLECER A CONFIGURACIÓN DE FÁBRICA

Manteniendo pulsado el botón durante unos segundos conseguirás restablecer la configuración por defecto del SF50. Sólo tienes que esperar a ver la luz roja y azul parpadear alternativamente tres veces antes de soltar el botón.

ARROJANDO LUZ A TODO ESTO

El SF50 estará lanzándote guiños luminosos durante la mayor parte de su vida. Esta es una pequeña guía para ayudarte a comprender su lenguaje.

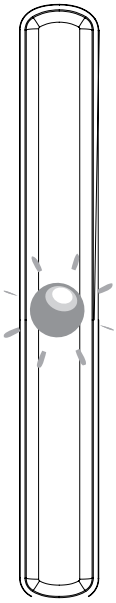

Parpadeo de luz azul: SF50 encendido.
Luz roja encendida durante unos segundos: SF50 apagado
Parpadeo alterno de luces roja y azul: Modo de conexión activo
Luz azul cada 8 segundos: SF50 conectado y en modo espera
Luz roja parpadeante cada 20 segundos: batería baja
Luz roja encendida permanentemente: SF50 cargándose
Luz azul encendida permanentemente: SF50 cargado completamente

PREGUNTAS FRECUENTES

1) ¿Funcionará mi SF50 en un ordenador?

Si, tanto en tu ordenador como en cualquier otro dispositivo que soporte los perfiles Bluetooth del SF50, que son estos los siguentes:

HSP (Headset Profile, perfil de auriculares): ofrece las funciones básicas necesarias para la comunicación entre un dispositivo bluetooth y un auricular. HFP (Hands free Profile, perfil de manos libres): ofrece una funcionalidad ampliada con respecto al perfil HSP, originalmente pensado para controlar un teléfono móvil desde una unidad manos libres fija en el coche.

2) ¿Por qué escucho interferencias durante una llamada?
Más allá de que la cobertura de alguno de los interlocutores pueda no ser todo lo potente que debiera, equipos como teléfonos inalámbricos, routers Wi-Fi o equipos de radio pueden causar interferencias. Para reducir estas incomodidades, lo mejor es que te alejes de cualquier aparato emisor o receptor de ondas de radio.

3) ¿ Puede interferir mi SF50 con otros aparatos?
Realmente, la cantidad de energía que produce el SF50 es significativamente menor que la de cualquier teléfono móvil. Además, emite ondas que cumplen con
los estándares Bluetooth; así que no debería producirse ninguna interferencia en ninguno de tus equipos.

4) ¿Son privadas mis conversaciones ?
Ignorando lo alto que hables, cuánta gente te acompañe y tu opinión acerca del espionaje global; podemos convenir que sí, son completamente privadas. Cuando conectas tu móvil con el auricular a través de Bluetooth, se crea un enlace privado, muy dificil de ser interferido por terceras partes, precisamente porque las señales de Bluetooth son muchísimo más debiles en poder de radiofrecuencia que aquellas que un móvil normal produce.

5) ¿Qué hago si escucho eco en una llamada?
Ajusta el volumen del auricular o prueba a moverte a otra zona.

6) ¿Puedo limpiar el auricular?
Si, pero nunca con líquidos que puedan dañarlo. Lo mejor es usar un paño seco o muy ligeramente humedecido.

7) No puedo usar todas las funcionalidades que describe el manual.
Las funciones disponibles pueden variar dependiendo del aparato que haya conectado... no todas son compatibles con todos los dispositivos. Además, si tiene dos dispositivos conectados a la vez, puede que algunas opciones no estén disponibles.

PRECAUCIONES Y CUIDADOS

- No uses voltajes mayores a los especificados
- Manten el SF50 seco y limpio. No lo sumerjas o mojes en líquidos o productos químicos.
- No lo desmontes, arrojes al fuego, o sometas a una alta presión o temperatura.
- No dejes que personas sin cualificar o niños lo usen. No es un juguete.
- No te asustes si ves que la batería se calienta un poco durante la carga. Es normal.

ESPECIFICACIONES

Versión Bluetooth: 3.0
Chipset: CSR6130
Perfiles soportados: HFP and HSP
Rango operativo: 10m
Tiempo en conversación: +-5h
Tiempo en espera: +- 120h
Tiempo de carga: 2-3h
Medidas 32*15*10 mm
Batería:
Batería recargable de lito-ion

Declaración de Conformidad

FONEXION SPAIN S.A. declara que el auricular manos libres bluetooth SF50 cumple con los requisitos esenciales y cualesquiera otras disposiciones aplicables o exigibles de la Directiva 1999/5/CE.
Se puede descargar una copia de la Declaración de Conformidad en la dirección: http://www.fonexion.com/doc

El periodo de garantía se rige por la legislación vigente del país donde se ha realizado la compra. Sin embargo, no cubre ningún fallo provocado por accidente, uso incorrecto, desgaste, negligencias, rayos, modificaciones realizadas en el equipo, o todo intento de ajuste o reparación casera o a través de agentes no autorizados. **Guarde su recibo de compra, es su garantía**, que deberá ejecutar en el establecimiento en el que realizó la compra.

Distributed by FONEXION SPAIN S.A VAT:ESA48937239
Gran Vía 45, 1st Floor, Dpt. 114 48011 · Bilbao (Spain)

KEEP CALM AND TAKE YOUR TIME

Now that you have it in your hands, maybe you can take some time to observe these wonderful diagrams and explanatory drawings... THey will help you to make the best of your brand new SF50. Of course, you can skip the texts if they make you bore...

WHAT'S IN THE BOX?

In addition to this nice guide on your hands now, you should be able to find these objects inside the SF50 package.

EAR CLIP

CHARGING CABLE

BLUETOOTH SF50 HEADSET

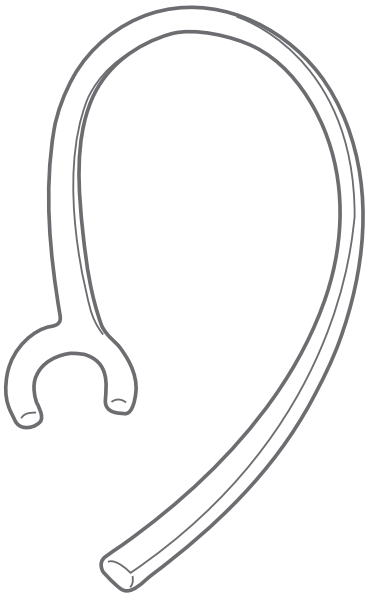

MICRO USB

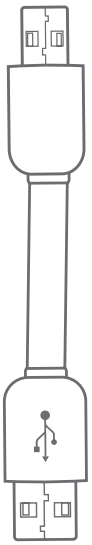

USB

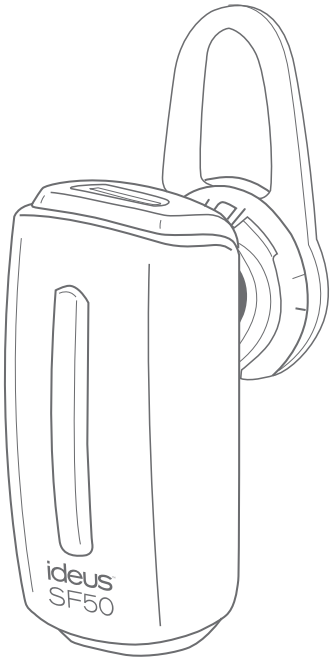

WHAT I'M SUPPOSED TO DO WITH THIS?

This beetle shaped gadget is the SF50. It is intended to make you feel free when making a phonecall or using your video-games. It is all wireless... Or, well, almost wireless.
You'll find this USB-MICRO USB charging cable on the box too, that will help you charge the device. That's the only cable you'll need.

You'll have an ergonomic piece that will help you to avoid the SF50 falling off your ear - human ears are softy and flexible parts, but don't worry, they are perfectly capable of handeling the load of such a light flyweight object.

PLEASED TO MEET YOU

They ideal thing to happen is that you get in touch with the SF50 in a progressive manner, not fiddling with it before reading this user guide. However, like a human you are, it's almost certain that you couldn't resist the temptation of using it already... much before reaching this paragraph.

So it doesn't matter, at least these drawings will entertain you for a little while.

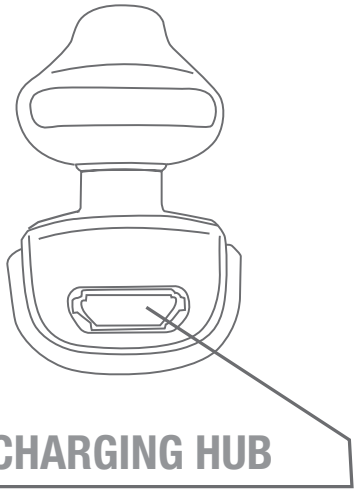

CHARGING HUB

Connect here the MICRO USB side of the cable to start the charging process

ERGONOMIC CLIP

Not mandatory, but it helps

MULTI FUNCTION BUTTON

One button to rule them all, without any darkness involved though..

LED LIGHTS

Indicate status depending on color and frequencies

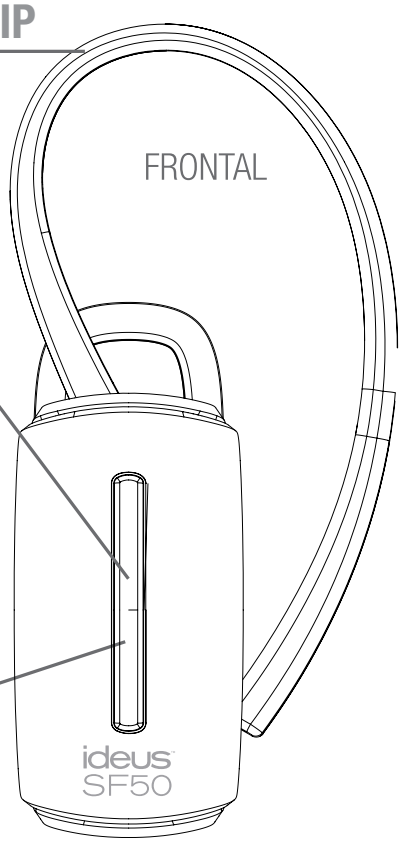

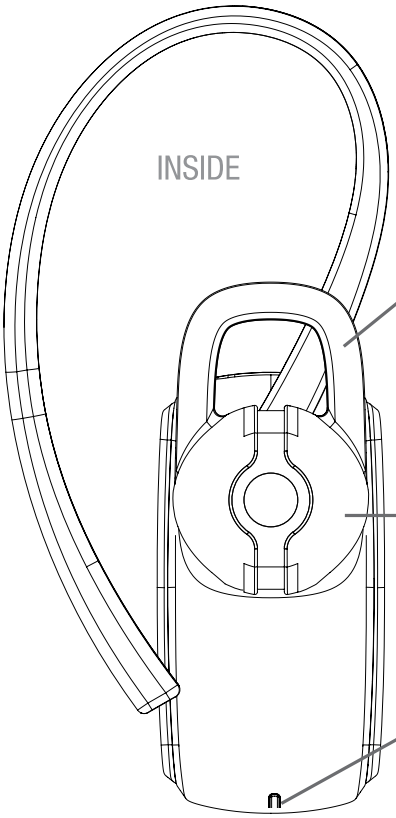

RUBBERIZED HOOK

Helps you to mantain the SF50 safely and comfortably attached to your ear

EARPIECE

The bit that goes into your ear.

MICROPHONE

It magically captures your voice to deliver it through the waves.

HASTE MAKES WASTE

Now that you're a little bit more aware about the thing going on, is time for you to start consider using it... or at least to charging it.

CHARGING THE HEADSET

Before using it for the first time, you should charge the device completely. With such purpose, connect the Micro USB side of the provided charging cable to the SF50, and find any available USB port throughout your surroundings (a computer one, a USB travel charger ...)

A complete charge might last for 2-3 hours, depending on the power source. You'll know the device is on charging status when you notice a constant red light is on, and a permanent glowing blue light will make you know that the charging process has been completed succesfully.

One charge a month is beseeming to make the battery life last longer

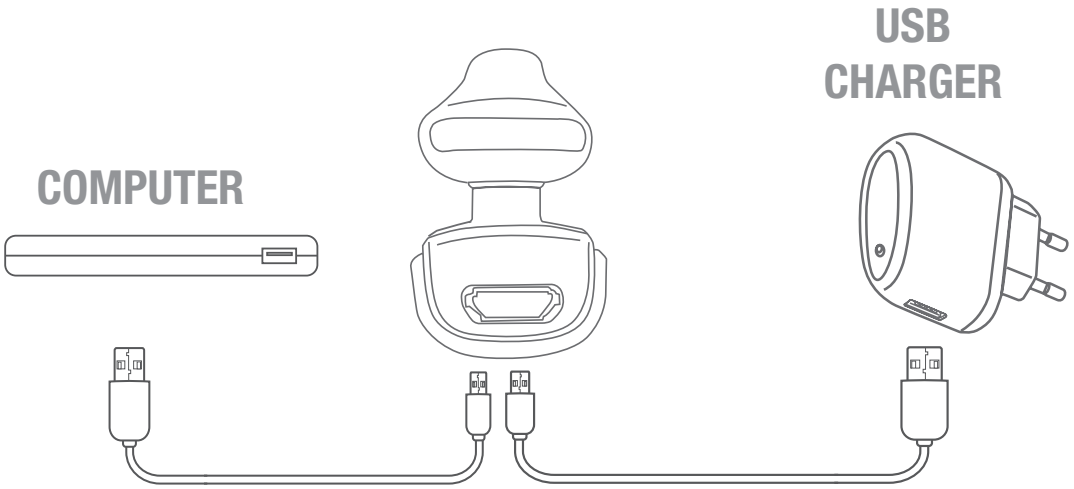

SWITCH AND CONNECT

The SF50 only has one button, so it is not such complicated...

TURNING IT ON FOR THE FIRST TIME

Press and hold the button for a few seconds until the red and blue lights blinks alternatively. With this action, you are making the SF50 device available for being paired with any Bluetooth device - presumably your phone.

Access the Bluetooth preferences panel on your device, search for the SF50 and connect it. If any kind of password is required, just input “0000” (it’s the default key).

If the pairing process is correct, a blue light will blink twice and then turn off.

TURNING IT ON NORMALLY

If you have sucesfully paired the SF50 before with your mobile and/or some other devices, the next time you switch on the device, it will recall these links and won’t be necessary to complete the pairing process with them again. Press and hold the button for a second until you see a blue light appear. Then release it.

TURNING IT OFF

Pressing and holding the SF50 unique button for a few seconds will return the SF50 to the abyss were it belongs. Meaning it will cease working until you turn it on again.

WHAT TO DO WITH A PHONE CALL

Since the 6” smartphones exist, and we cannot live without Whatsapp, AppStore or Instagram; you may have forgotten that you can also talk with people live through a revolutionary invention called “telephone”. To refresh your memory, here are some of the functions that you can control from your SF50.

Receive a call: Press once to accept it.
Reject a call: Press and hold the button for a few seconds to reject an incoming call.
End a call: Press the button once to finish a phone call.
Redial: To dial again to the latest number, press the button twice.
Voice dialing: With the SF50 on standby, press the button once. This function will launch the “voice dialing” function on your cellphone (if an iPhone, Siri; if a Samsung, almost certainly “S Voice”.
Mute: If you wish the other person on the other side of the telephone line not to hear your words for a while, you can turn the mute mode on by pressing the button twice.

When you’re ready to be heard again, just perform the same action.

RESTORE TO DEFAULT VALUES

Press and hold the button, and don't release it until you see the blue and red lights blink three times alternatively. Performing this action, you'll restore the SF50 configuration to default values.

GLOWING SIGNS

The SF50 will wink at you constanly. You don't have to wink it back, but it would be fine if you just could understand what is going on.

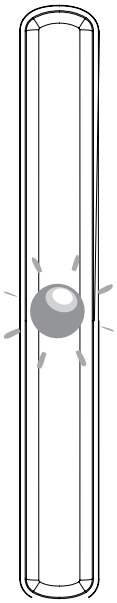

Blue light blinking: SF50 ON
Red light ON for a second: SF50 OFF
Blue and Red light blinking alternatively:
Pairing mode ON
Blue light blinking every 8 seconds:
SF50 connected and ready (on standby)
Red light blinking every 20 seconds:
Low battery warning
Red light ON: Charging
Blue light ON: Charging process completed

F.A.Q.

1) Will my SF50 work in my computer?
Yes, it is compatible with any Bluetooth compatible device, as soon as this device supports HSF/HFP profile.
HSP (Headset Profile): offers the basic functions to make possible a communication between a bluettoth device and a headset
HFP (Hands free Profile): offers an improved functionality and advanced controls over some calling functions.

2) Why do I hear noises or interferences during a call?
Beyond the fact of a weak GSM signal, there are some electronic equipments that may cause interferences - such as wireless phones , Wi-Fi routers or radio devices. To dodge these inconveniences, the best thing to do is to move away from these radio-wave sources.

3) Does the SF50 interfere with any other device?
The amount of energy produced by the SF50 is significantly smaller than any other radio wave based device -mobile phones, domestic phones... In addition to that, it is compilant with the Bluetooth standards, so no interference should happen.

4) Are my conversations private?
Ignoring how loud you talk, how many people is around you, or a pro-conspiratorial opinion; we can agree on the private nature of a communication via the SF50. When your device is connected to the SF50, a private link is created. This link is very difficult and unlikely to be interfered, precisely because of the low-energy nature of the Bluetooth signal.

5) And what if I hear some echo during a phone call?
Try moving to any other area or increasing/decreasing the volume.

6) Can I clean the SF50?
Of course you can, and you should once in a while. But do not ever use any liquid ! The best choice is to use a dry cloth.

7) Not all the functions are available.
The available functions the SF50 is compatible with may depend of the device which is connected to. Furthermore - and again, depending on your devices - some of the functions might not be available when 2 devices are simultaneously connected to the headset.

TAKE GOOD CARE

- Do not use voltages higher than the specified.
- Keep the SF50 dry and clean. Do not submerge in liquids or chemicals.
- Do not disassemble, throw fire, or put through a high pressure or temperature.
- Do not let unqualified persons or children use it. It is not a toy !!!
- If you see that the battery heats up a bit during charging, don't panic It's completely normal.

SPECIFICATIONS

Bluetooth version: 3.0
Chipset: CSR6130
Supported profiles: HFP and HSP
Operating range: 10m
Conversation time: +-5h
Standby time: +- 120h
Charging time: 2-3h
Dimensions: 32*15*10 mm
Battery:
Lithium-ion rechargeable battery

Warranty Conditions and Conformity Declaration

FONEXION SPAIN S.A. declares that the Bluetooth headset SF50 is in compliance with the essential requirements and other relevant provisions of the Directive 1999/5/CE.
It's possible for you to download a complete copy of this declaration on the website:
http://www.fonexion.com/doc

The warranty period is governed by the legislation of the country where you purchased the product. **You must keep your sales receipt and the original packaging and all its components** to manage the warranty conditions on the establishment where the purchase was made. This warranty does not cover any failure caused by accident, misuse, wear and tear, negligence, lightning, modifications made to the equipment, or any home made attempt of adjustment or repairment made through unauthorized agents.

Distributed by FONEXION SPAIN S.A VAT:ESA48937239
Gran Vía 45, 1st Floor, Dpt. 114 48011 · Bilbao (Spain)

TOMA-TE TEU TEMPO

Agora que o tens em tuas mãos... nada melhor que te tomar uns minutos para observar estes bonitos esquemas explicativos, que ajudar-te-ão a usar, instalar e conhecer melhor o produto que acabas de adquirir. Vale, podes saltar-te os textos se vês que te aburren muito...

QUE HÁ NA CAIXA

Além desta guia que agora tens em tua mão, deverias ser capaz de encontrar estes objectos dentro da caixa deste SF50.

CLIP DE FIXAÇÃO

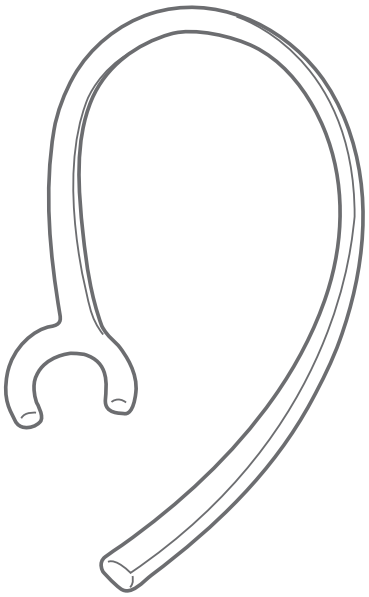

CABO DE ÓNUS

MICRO USB

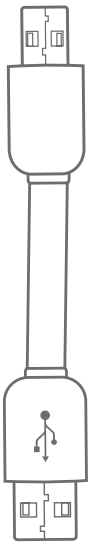

USB

AURICULAR BLUETOOTH SF50

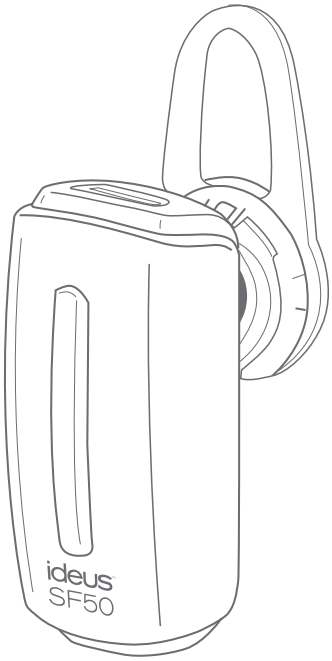

¿QUE FAÇO EU COM ESTAS PEÇAS?

Esse aparatito pequeno com forma de escaravelho é o SF50, que serve para falar por telefone ou jogar à consola em movimento, com total comodidade e sem cabos. Não, bom se. Há um cabo. O que terás que utilizar para carregar teu SF50, através de qualquer porto USB (o de teu computador, o de algum cargador USB que tenhas...)

Encontrarás também uma peça ergonómica que servir-te-á para assegurar que o auricular não se te caia da orelha -as orelhas humanas são blanditas e ¬flexíveis, mas não te preocupes, suportam bem um peso tão ligeira como esta.

ENCANTADO DE CONHECER-TE

O seu é que te familiarizes com teu aparelho dantes de começar a toquetearlo, ainda que se és humano, seguramente não tenhas podido superar a tentación do fazer faz momento... muito dantes de chegar até este parágrafo.

VNão importa, ao menos o desenho fará que isto luza.

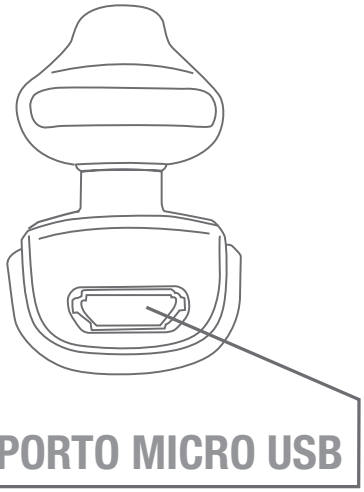

PORTO MICRO USB

Porto de ónus Micro USB

CLIP DE FIXAÇÃO

Não tens por que o usar, mas ajuda

BOTÃO MULTIFUNÇÃO

Para executar todas as funções do auricular

LED VERMELHO/ AZUL

Assinala estados segundo a cor ou a intermitencia

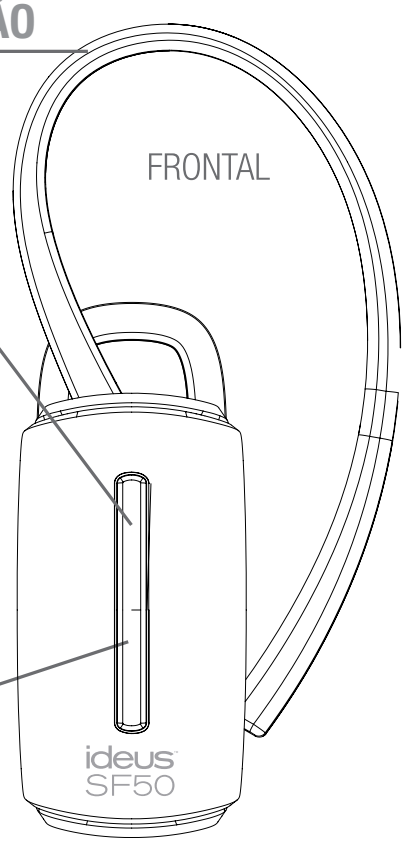

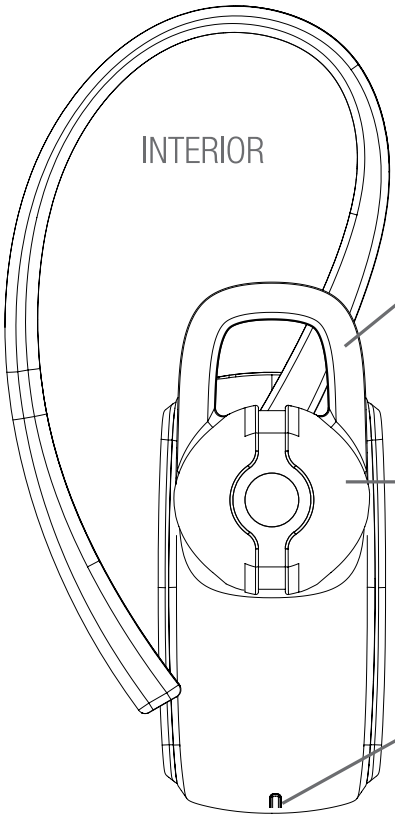

EXTREMO DE BORRACHA

Ajuda a assegurar a posição do SF50.

AURICULAR

A peça que tens que introduzir na orelha.

MICROFONE

Capta tuas palavras para transmitir pelas ondas

O PRIMEIRO É O PRIMEIRO

Agora que já conheces um pouco mais o que te trazes entre mãos, é hora de que comeces ao usar... ou ao menos a carregá-lo.

CARREGA O AURICULAR

Dantes do primeiro uso, deves carregar o aparelho por completo. Para isso, liga o cabo por seu extremo Micro USB ao SF50, e por sua extremo USB a uma fonte de energia (pode ser um porto USB de computador, um cargador USB de parede...)

Um ónus completo pode durar de 2 a 3 horas. Saberás que o auricular se está a carregar quando vejas que a luz está em vermelho; e uma luz azul indicar-te-á que o ónus tem sido realizada.

É conveniente que o carregues completamente ao menos uma ao mês para alongar a vida da bateria.

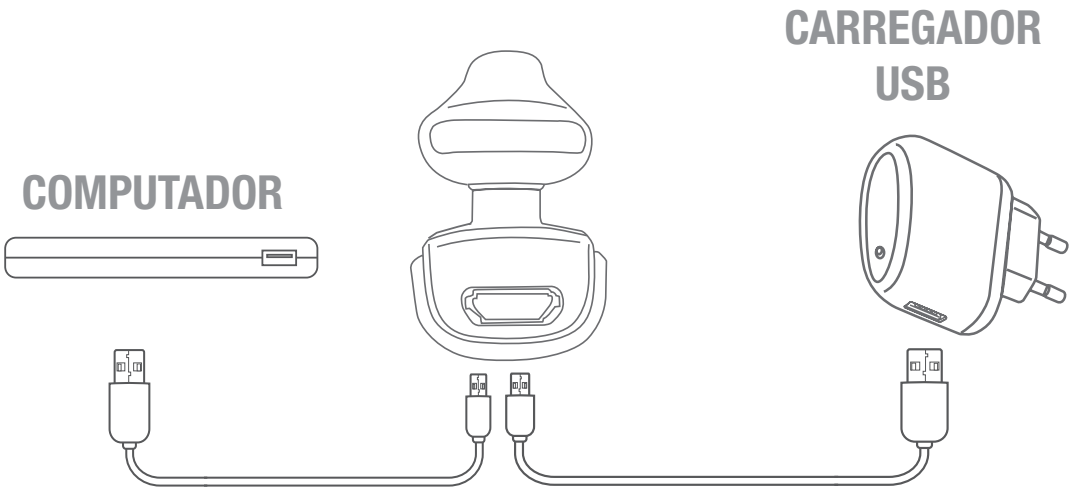

ACENDE E LIGA

O SF50 só tem um botão, de modo que será difícil que te líes com isto...

ACENDER A PRIMEIRA VEZ

Mantém o botão pulsado uns segundos até que uma luz azul e outra vermelha piscem alternativamente.

Isto quer dizer que o SF50 fica “aberto” para que o possas enlaçar através de teu dispositivo Bluetooth. (provavelmente, teu móvel).

Acede ao painel de preferências Bluetooth de teu aparelho, procura o SF50, e liga-o com teu móvel.

Se pede-te alguma chave, introduz quatro zeros, que é a que vem por defeito (“0000”). Quando o SF50 esteja conectado, uma luz azul piscará um par de vezes e apagar-se-á.

ACENDER NORMALMENTE

Se tens enlaçado correctamente o SF50 com algum dispositivo, a próxima vez que acendas o SF50 e esteja teu móvel perto, recordará estes enlaces e não será necessário realizar de novo o processo de conexão. Para isso, só tens que manter o único botão do SF50 até que vejas aparecer a luz azul.

APAGAR O SF50

Manter pulsado o botão durante uns segundos apagará o SF50. Sabê-lo-ás porque por uns segundos aparecerá uma luz vermelha dantes de que o aparelho se soma na escuridão.

COISAS QUE FAZER COM UM TELEFONEMA

Desde que existem smartphones de 6 polegadas, o whatsapp e a AppStore, pode que tenhas esquecido que também podes falar com gente ao vivo através de uma invento revolucionário chamado telefonia. Para refrescarte a memória, aqui tens algumas das funções que podes controlar desde tua SF50.

Receber um telefonema: Pulsa uma vez o botão para aceitá-la.
Recusar um telefonema: Mantém pulsado o botão durante uns segundos para recusar um telefonema entrante.
Finalizar um telefonema: Pulsa uma vez o botão para pendurar.
Rellamada: Para voltar a chamar ao último número marcado, pulsa o botão duas vezes.
Marcação por voz: Ao pulsar uma vez o botão, com o SF50 em espera, lançar-se-á a aplicação de marcação por voz de seu móvel. Se é um iPhone, activasse a Siri, e na maior parte de modelos de Samsung activar-se-á a aplicação “S Voice”.
Ativar o modo silêncio: Se durante o curso de um telefonema queres que teu interlocutor deixe de escutar por um momento o que sucede a teu lado da linha, podes pulsar duas vezes o botão para ativar o modo silêncio. Quando estejas preparado de novo para compartilhar tuas palavras, volta a pulsar de novo o botão duas vezes seguidas.

RESTABELECER A CONFIGURAÇÃO DE FÁBRICA

Mantendo pulsado o botão durante uns segundos conseguirás restabelecer a com guración por defeito do SF50. Só tens que esperar a ver a luz vermelha e azul piscar alternativamente três vezes dantes de soltar o botão.

ARROJANDO LUZ

O SF50 estará a te lançar guiños luminosos durante a maior parte de sua vida. Esta é uma pequena guia para te ajudar a compreender sua linguagem.

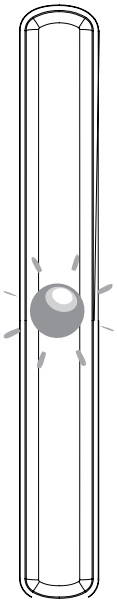

Pisco de luz azul: SF50 ignição.
Luz vermelha acendida durante uns segundos: SF50 apagado
Pisco alternado de luzes vermelha e azul: Modo de conexão activo
Luz azul a cada 8 segundos: SF50 conectado e em modo espera
Luz vermelha parpadeante a cada 20 segundos: bateria baixa
Luz vermelha acendida permanentemente: SF50 carregando-se
Luz azul acendida permanentemente: SF50 carregado completamente

PREGUNTAS FRECUENTES

1) Funcionará meu SF50 num computador?
Se, tanto em teu computador como em qualquer outro dispositivo que suporte os per files Bluetooth do SF50, que são estes dois:

HSP (Headset Pró lhe, per fil de auriculares): funções básicas necessárias para a comunicação entre um dispositivo bluetooth e um auricular.
HFP (Hands free Pró lhe, perfi l de mãos livres): oferece uma funcionalidade ampliada com respeito ao perfil HSP, originalmente pensado para controlar um telefone móvel desde uma unidade mãos livres fixa no carro.

2) Por que escuto interferências durante um telefonema?
Para além de que a cobertura de algum dos interlocutores possa não ser todo o potente que devesse, equipas como telefones inalámbricos, routers Wi-Fi ou equipas de rádio podem causar interferências. Para reduzir estas incomodidades, o melhor é que te afastes de qualquer aparelho emissor ou receptor de ondas de rádio.

3) Pode interferir meu SF50 com outros aparelhos?
Realmente, a quantidade de energia que produz o SF50 é signi cativamente menor que a de qualquer telefone móvel. Ademais, emite ondas que cumprem com os standardes Bluetooth; de modo que não deveria se produzir nenhuma interferência em nenhum de tuas equipas.

4) São privadas minhas conversas ?
Ignorando o alto que fales, quanta gente te acompanhe e tua opinião a respeito da espionagem global; podemos convir que sim, são completamente privadas. Quando ligas teu móvel com o auricular

através de Bluetooth, se cria um enlace privado, muito dei cil de ser interferido por terceiras partes, precisamente porque os sinais de Bluetooth são muitíssimo mais debiles em poder de radiofrequência que aquelas que um móvel normal produz.

5) Que faço se escuto eco um telefonema?
Ajusta o volume do auricular ou prova a mover a outra zona.

6) Posso limpar o auricular?
Se, mas nunca com líquidos que possam o danificar. O melhor é usar um paño seco ou muito ligeiramente molhado.

7) **Não posso usar todas as funcionalidades que descreve o manual.**
As funções disponíveis podem variar dependendo do aparelho que tenha ligado... não todas são compatíveis com todos os dispositivos. Ademais, se tem dois dispositivos conectados ao mesmo tempo, pode que algumas opções não estejam disponíveis.

PRECAUÇÕES E CUIDADOS

- Não uses voltajes maiores aos especi cados
- Manten o SF50 seco e limpo. Não o submerjas ou molhes em líquidos ou produtos químicos.
- Não o desmontes, arrojes ao fogo, ou submetas a uma alta pressão ou temperatura.
- Não deixes que pessoas sem cuali car ou meninos o usem. Não é um brinquedo.
- Não te assustes se vês que a bateria se aquece um pouco durante o ónus. É normal.

ESPECIFICAÇÕES

Versão Bluetooth: 3.0
Chipset: CSR6130
Perfi suportar: HFP and HSP
Faixa operativa: 10m
Tempo em conversa: +-5h
Tempo em espera: - 120h
Tempo de ónus: 2-3h
Medidas da unidade: 32*15*10 mm
Bateria:
Bateria recargable de lito-íon

Garantia e Declaração de Conformidade

FONEXION SPAIN S.A. declara que o auricular mãos livres bluetooth SF50 cumpre com os requisitos essenciais e quaisquer outras disposições aplicáveis ou exigíveis da Directora 1999/5/CE. Pode-se descarregar uma cópia da Declaração de Conformidade na direcção http://www.fonexion.com/doc

Este aparelho dispõe de **uma garantia de 24 meses** desde a data de compra. Só ter-se-ão em conta a solicitações de garantia que estejam acompanhadas pela **factura de venda**. Esta garantia deve tramitar no estabelecimento onde adquiriu este produto.

Distributed by FONEXION SPAIN S.A VAT:ESA48937239
Gran Vía 45, 1st Floor, Dpt. 114 48011 · Bilbao (Spain)

PRENDS TON TEMPS

Maintenant tu l'as dans tes mains… rien de mieux que prendre quelques minutes pour observer ces bels schèmas explicatifs pour aprendre à utiliser, installer et connaître un peu mieux le produit que tu viens d'acheter. D'accord… si tu veux tu peux sauter les textes s'ils sont trop ennuyeux...

CE QU'IL Y A DANS LA BOÎTE

En plus de cette guide que tu as maitenant dans tes mains, tu dois pouvoir trouver aussi ces objets à l'intérieur de la boîte de ce SF50:

CLIP DE FIXATION ERGONOMIQUE

CABLE DE CHARGE

OREILLETTE BLUETOOTH SF50

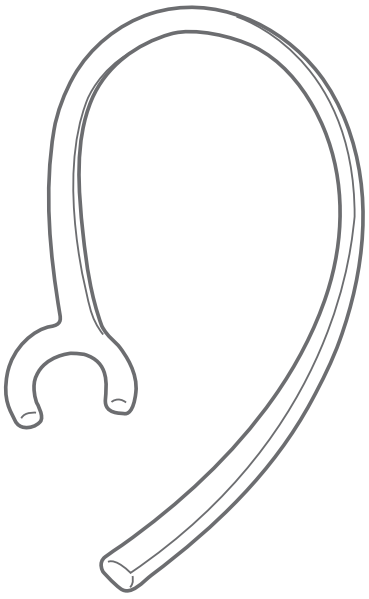

MICRO USB

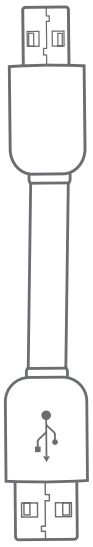

USB

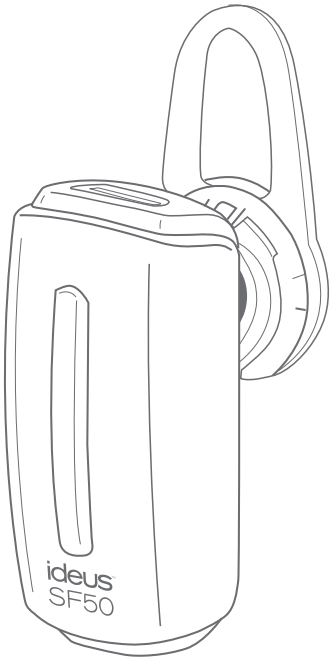

QUE FAIRE AVEC CES PIÈCES?

Ce petit appareil en forme de sacarbbé est le SF50. Il sert pour parler au télephone ou jouer à la console de jeux en mouvement, avec une totale commodité et sans cables. Bon d'accord, il y a un cable. Celui que tu devras utiliser pour charger ton SF50 via n'importe quel port USB (celui de ton ordinateur, un chargeur USB que tu aies…).

Tu trouveras aussi une pièce ergonomique. Elle t'aidera à bien fixer l'oreillette et qu'il no tombe pas de l'oreil – les oreilles humaines sont molles et flexibles, mais ne t'inquiètes pas, elles supportent parfaitement une charge aussi légère comme celle-ci.

RAVI DE TE CONNAÎTRE

Il est propre de te familiariser avec ton appareil avant de tout tripoter, mais si tu est un être humain, tu n'as sûrement pas pu résister à la tentation de le faire il y a quelques minutes… bien avant d'arriver jusqu'ici.

Pas d'importance, au moins l'illustration fera jolie.

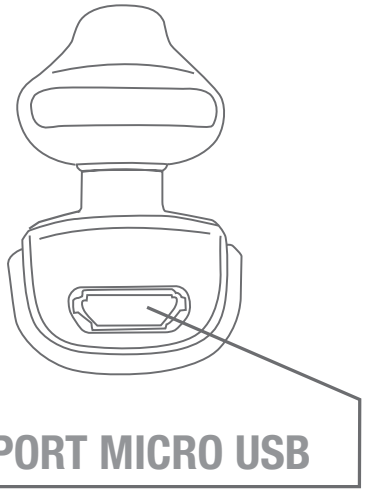

PORT MICRO USB

Port de charge Micro USB

CLIP DE FIXATION

Pas necessaire, mais ça aide

BOUTON MULTIFONCTION

Pour exécuter toutes les fonctions de l'oreillette

LED ROUGE/ BLEU

Montre les états selon la couleur ou l'intermittence

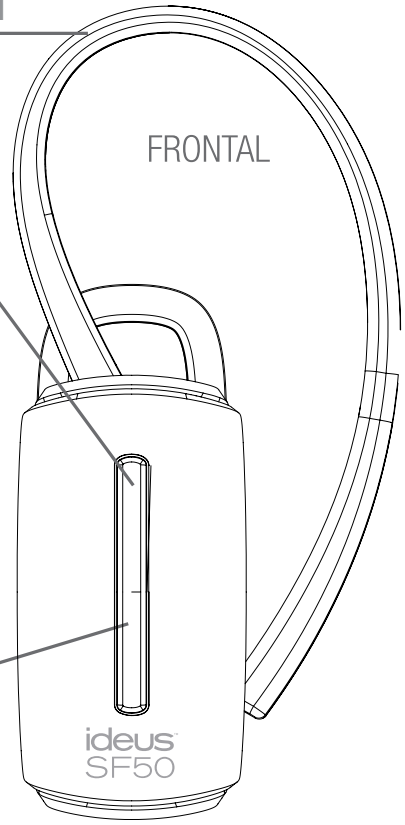

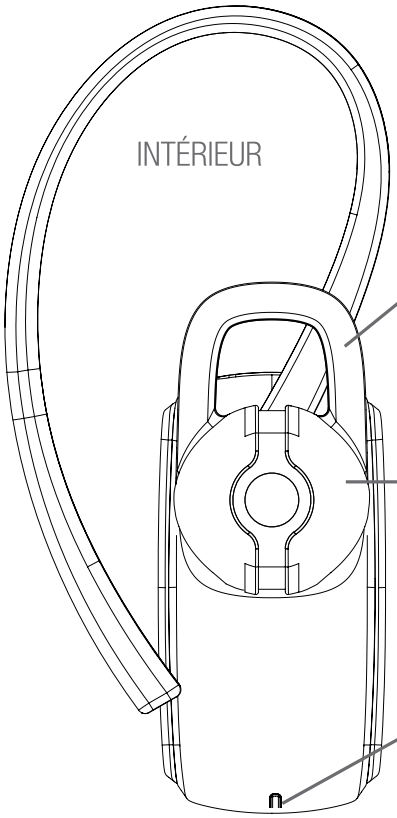

EXTREMITÉ EN GOMME

Aide à assurer la position du SF50

AURICULAIRE

La pièce que tu dois introduire à l'intérieur de l'oreil

MICROPHONE

Capte tes mots pour les transmettre à travers des ondes

COMMENÇONS PAR LE DÉBUT

Maintenent que tu connais un peu mieux ce que tu as dans tes mains, tu dois commencer à l'utilliser… ou au moins le charger.

CHARGE DE L'OREILLETTE

Avant la première utilisation, tu dois charger l'appareil au complet. Pour ceci, connecte l' extremité micro USB du cable au SF10, et l'autre extremité USB à une source d'énergie (port USB d'un ordinateur, un chargeur secteur…).

Une charge complète peut durer 2 ou 3 heures. Tu sauras que l'oreillette est en train de se charger quand tu voies la lumière rouge; la lumière bleue t'indiquera que la charge est finie.

Il est souhaitable de charger complètement l'oreillette au moins une fois par mois pour allonger la vie de la batterie.

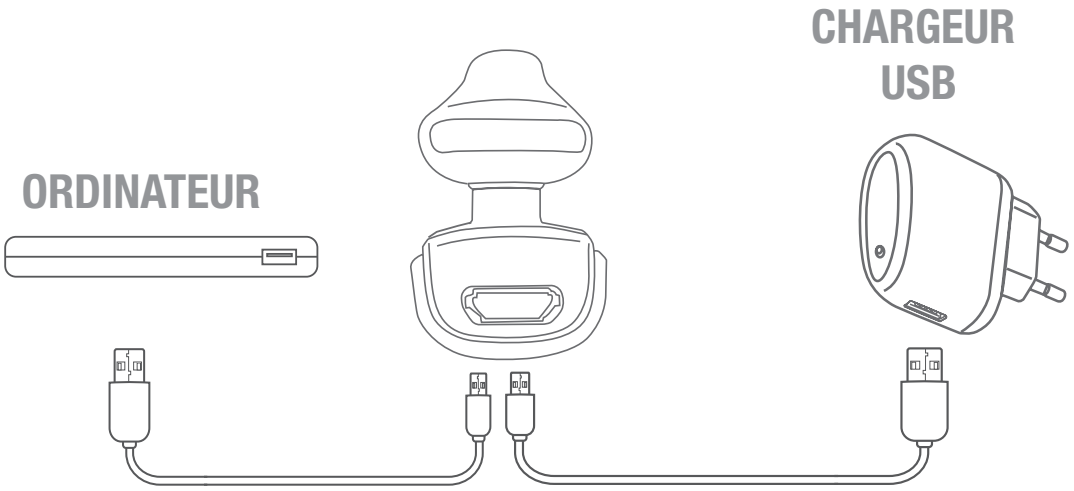

ALLUME ET CONNECTE

Le SF50 a seulement un bouton, donc ça sera difficile de se confondre…

ALLUMER LA PREMIÈRE FOIS

Laisse le bouton appuyé quelques secondes jusqu' une lumière rouge et une autre bleue clignotent alternativement. Ceci veut dire que ton SF50 est "ouvert" et peut être relié à travers ton dispositif Bluetooth. Accède à la fenêtre de préférences Bluetooth de ton dispositif, cherche le SF50 et connecte-le avec ton portable. En cas de demander un mot de passe, introduis quatre céros, celui qui vient par défaut ("0000").
Quand le SF50 est connecté , une lumière bleue clignotera deux fois et s'éteindra.

ALLUMER NORMALEMENT

Si ton SF50 est correctement relié avec un dispositif n'importe lequel, la prochaine fois que tu allumes le SF50 et ce dispositif est proche, il s'y rappelera et ne sera pas necessaire refaire le procès de liaison. Pour ceci tu dois uniquement laisser appuyé le seul bouton qu'il ya jusqu'à voir la lumière bleue.

ÉTEINDRE LE SF50

En appuyant quelques secondes le bouton, le SF50 s'éteindra. Tu le sauras parce qu' une lumière rouge apparaîtra juste avant de le renvoyer dans le noir.

CHOSES À FAIRE AVEC UN APPEL

Depuis que les smartphones de 6 pouces, le whastapp et la AppStore existent, tu as peut être oublié que tu peux aussi parler en direct à travers une invention révolutionnaire: la téléphonie. Voici quelques fonctions que tu peux controller despuis ton SF50.

Recevoir un appel: Appuie une seule fois sur le bouton pour y répondre.
Rejeter un appel: Appuie pendant quelques secondes pour rejeter un appel entrant.
Terminer un appel: Appuie une seule fois pour y raccrocher.
Rappel: Pour téléphoner au dernier numéro appelé, appuie deux fois sur le bouton.
Numérotation vocale: En appuyant une seule fois sur le bouton, avec le SF50 en attente, la numérotation vocale de ton portable s'activera. Si c'est un iPhone, c'est Siri qui s'activera, et pour la plupart des modèles Samsung s'activera l'application "S Voice".
Activer le mode silence: Au cours d'un appel si tu veux que ton interlocuteur n'écoute rien, pendant un moment, de ce qui se passe de ton côté de la ligne, tu peux appuyer deux fois pour activer lo mode silence.
Quand tu seras prêt pour reprende à nouveau la conversation, appuie encore deux fois sur le bouton.

RÉTABLIR LE RÉGLAGE D' USINE

En appuyant le bouton pendant quelques instants, tu réussiras à rétablir le réglage par défaut de ton SF50. Tu n'as qu'attendre qu'une lumière rouge et bleue clignotent alternativement trois fois avant de relâcher le bouton.

JETANT DE LA LUMIÈRE

Le SF50 sera en train de te lancer des clins d'oeuil pendant la plupart de sa vie. Voici une petite aide pour comprendre son langage.

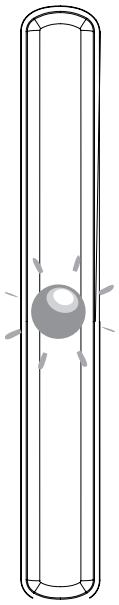

Clignotement de lumière bleu: SF50 allumé
Lumière rouge pendant quelques secondes: SF50 éteint
Clignotement alternative d'une lumière rouge et bleue: Mode de liaison active
Lumière bleue chaque 8 secondes: SF50 connecté et en mode d'attente
Lumière rouge clignotante chaque 20 secondes: batterie faible
Lumière rouge en permanence: SF50 en train de se charger
Lumière bleue en permanence: SF50 chargé completement.

QUESTIONS FRÉQUENTES

1) Fonctionnera mon SF50 dans un ordinateur?
Oui, autant dans ton ordinateur comme dans n'importe quel dispositif supportant les profils de Bluetooth suivants:
HSP (Headset Profile, profil d'auriculaires): fonctions basiques pour faire la communication entre un dispositif bluetooth et un auriculaire.
HFP (Hands free Profile, profil mains libres): offre un fonctionnalité étendue du profil HSP, crée originalement pour controler un téléphone portable depuis une unité mains libres fixe dans une voiture.

2) Pourquoi est ce que j'écoute des interférences pendant un appel?
Au –delà des problèmes de réseau d'un des interlocuteurs, les équipes tels comme téléphones sans fils, routeurs Wi-Fi, ou équipes de radio, peuvent créer des interférences. Pour réduir cette incommodité, éloigne toi de tout appareil émiseur ou récepteur d'ondes de radio.

3) Peut mon SF50 interférer avec d'autres appareils?
La quantité d'énergie produite par le SF50 est d'une manière significative plus petite que celle de n'importe quel téléphone portable. En plus, les ondes émises satisfont les standards de Bluetooth; donc, aucune interférence devrait se produire dans aucun de tes équipes.

4) Mes conversation, sont-elles privées?
Ignorant le volume auquel tu parles, combien de personnes sont avec toi et ton opinion sur l'espionnage globale; nous pouvons dire que oui, elles sont complètement privées.
Quand tu fais la liaison Bluetooth entre ton portable et l'oreillette, un lien privé, très dificile d'être interféré par des troisièmes personnes, est crée. Les signaux de Bluetooth sont beaucoup plus faibles en radiofréquence, que ceux émis par un téléphone portable normale.

5)Qu'est ce que je fais si j'écoute de l'éco pendant un appel?
Régle le volumen de ton oreillette ou essaye à bouger dans un autre lieu.

6) Est-ce que je peux nettoyer l'oreillette?
Oui, mais jamais avec des liquides qui peuvent l'endommager. Le mieux est d'utiliser un drap sec ou très légèrement humidifié.

7) **Pas toutes les fonctionnalitées décrites ci-dessous fonctionnent:**
Les fonctions disponibles peuvent changer dépendant de l'appareil connecté…toutes ne sont pas compatibles avec tous les dispositifs.
En plus, si plusieurs dispositifs son connectés en même temps, est posible que certaines fonctions no soient pas disponibles.

PRÉCAUTIONS ET SOINS

- Ne pas utiliser un voltage supérieur à celui qui vient spécifié.
- Garde le SF50 sec et propre. Ne pas le submerger ou mouiller avec des liquides ou produits chimiques.
- Ne pas le démonter, jetter au feu, ou le soumettre à une haute préssion ou température.
- Ne laisse pas des personnes pas qualifiées ou des enfants l'utiliser
- Ne t' effraye pas si la batterie devient un peu chaude pendant la charge. C'est normal.

CARACTÉRISTIQUES

Version Bluetooth: 3.0
Chipset:CSR6130
Profil supportés: HFP et HSP
Plage de fonctionnement: 10m
Temps en conversation: +-5 h
Temps en attente: +-120h
Temps de charge: 2-3h
Dimensions de l'unité: 32*15*10mm
Batterie:
batterie rechargeable de lito-ion

Conditions de la Garantie et Déclaration de Conformité

FONEXION SPAIN S.A. déclare que l'oreillete bluetooth mains libres SF50 est conforme aux exigences essentielles et à n'importe autres dispositions aplicables à la Directive 1999/5/CE.
Il est possible de se télécharger une copie de la Déclaration de Conformité à l'adresse: http://www.fonexion.com/doc

La période de garantie est régie par la legislation de pays où l'achat a été effectué. Toutefois, la garantie ne couvre pas toute défaillance causée par un accident, mauvaise utilisation, usure, négligence, modifications realisées sur l'équipe ou tentative de réparation doméstique ou agents non autorisés.
Garder votre ticket de caisse, c'est votre garantie. Vous devrez emmener à l'établissement où l'achat fut realisé.

RoHS

Distributed by FONEXION SPAIN S.A VAT:ESA48937239
Gran Vía 45, 1st Floor, Dpt. 114 48011 · Bilbao (Spain)

FONEXION SPAIN S.A
Edificio Sota · Gran Vía 45 1º Dpto 114 · 48011
Bilbao (Vizcaya) SPAIN
www.fonexion.com